ABRAZADERA GALVANIZADA DE FLEJE 9MM (AFC)



- Fleje SAE 1010, espesor 0,8mm x 9 mm ancho de banda.
- Banda de SAE 1010 cabezal 1 mm, media caña 1,2mm.
- Diseño de fácil montaje y colocación
- Ajuste rápido y sin dañar la manguera.
- Especiales para diámetros pequeños, su interior liso evita fugas.
- Alta precisión en su ajuste.
- Tornillo de cabeza cilíndrica con ranura combinada de 5/32" w x 11 mm de largo (modelos 8; 10 y 12) y de 13 mm de largo (modelos 14 y 16)

N° de serie	Diámetro mm		Ancho	Espesor
Actual	Máximo	Mínimo	Banda mm.	mm.
AFC - 8	8,5	6	9	0,5
AFC - 10	10,5	8	9	0,5
AFC - 12	12,5	10	9	0,5
AFC - 14	14,5	12	11	0,5
AFC - 16	16,5	14	11	0,5

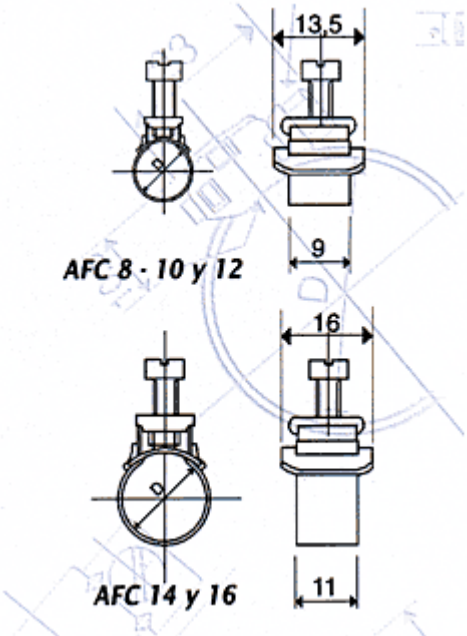

Direccion: Dr. Nicolas Repetto 2017 - Buenos Aires - Argentina

Tel: 011-4584-1568 / 011-4581-8603 / **Whatsapp**: +549 11 43990004

Email: gomaeme@gomaeme.com.ar