ACOPLES DE TRANSMISION ROTEX

El acoplamiento flexible a la torsión ROTEX es reconocido en todo el mundo por su excelente flexión, brindada por su estrella elastomérica. Para el montaje, los cubos del acoplamiento de elastómero simplemente se deslizan sobre los ejes y se fijan axialmente mediante tornillos prisioneros.

Los cubos del acoplamiento están disponibles en varios materiales como acero sinterizado, fundición de aluminio, aluminio y fundición nodular.

Se utilizan como conexión flexible de ejes en casi todos los sectores de la industria general.

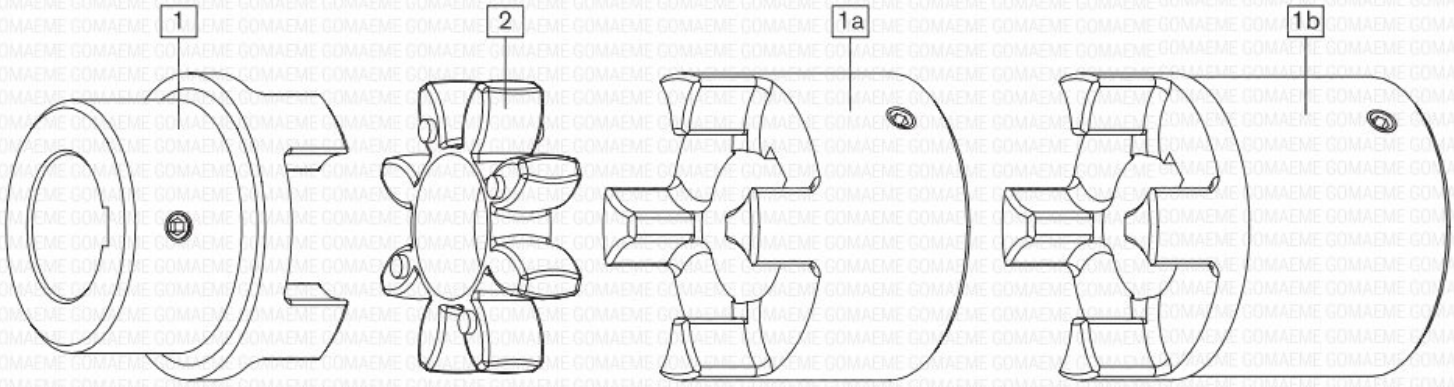

CUBO ESTANDAR | ESTRELLA | CUBO MASA LLENA | CUBO MASA LLENA ALARGADO

Direccion: Dr. Nicolas Repetto 2017 - Buenos Aires - Argentina

Tel: 011-4584-1568 / 011-4581-8603 / **Whatsapp**: +549 11 43990004

Email: gomaeme@gomaeme.com.ar

ACOPLES DE TRANSMISION ROTEX

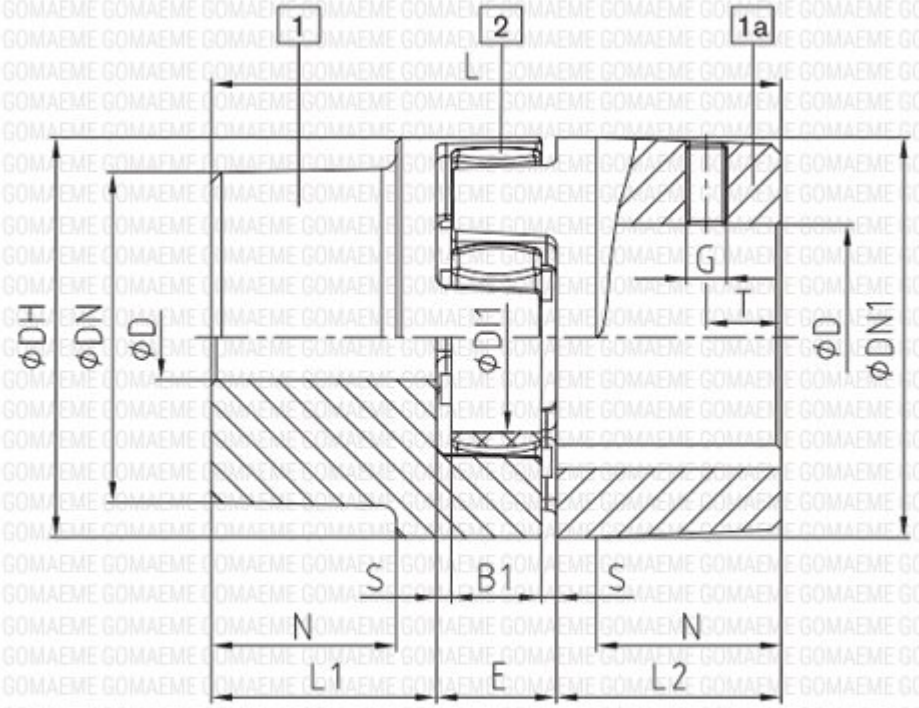

Al-D (Corte opuesto al chavetero)

Modelo	Componente	Estrella (Componente ²) Par Nominal (Torque Nm)			Dimensiones (mm)									
					Diámetros del eje (min - max)	General								
		92 ShA	98 ShA	64 ShD		L	L1, L2	E	B1	S	DH	DI1	DN	N
ROTEX Acero Sinterizado (Sint)														
14	1a	7.5	12.5	—	0-16	35	11	13	10	1.5	30	10	30	–
19	1a	10	17	—	0-25	66	25	16	12	2.0	40	18	40	–
24	1a	35	60	—	0-35	78	30	18	14	2.0	56	27	56	–
ROTEX Aluminio fundido (Al-D)														
19	1	10	17	—	0-19	66	25	16	12	2	41	18	32	20
	1a				19-24								41	
24	1	35	60	—	0-24	78	30	18	14	2	56	27	40	24
	1a				22-28								56	
28	1	95	160	—	0-28	90	35	20	15	2.5	66	30	48	28
	1a				28-38								66	
ROTEX Aluminio (Al-H)														
14	1a	7.5	12.5	16	0-16	35	11	13	10	1.5	30	10.5	-	-
19	1a	10	17	26	0-24	66	25	16	12	2.0	40	18	-	-
24	1a	35	60	75	0-28	78	30	18	14	2.0	55	27	-	-
28	1a	95	160	200	0-38	90	35	20	15	2.5	65	30	-	-
38	1a	190	325	405	0-45	114	45	24	18	3.0	80	38	-	-
42	1a	265	450	560	0-55	126	50	26	20	3.0	95	46	-	-
48	1a	310	525	655	0-62	140	56	28	21	3.5	105	51	-	-

ACOPLES DE TRANSMISION ROTEX

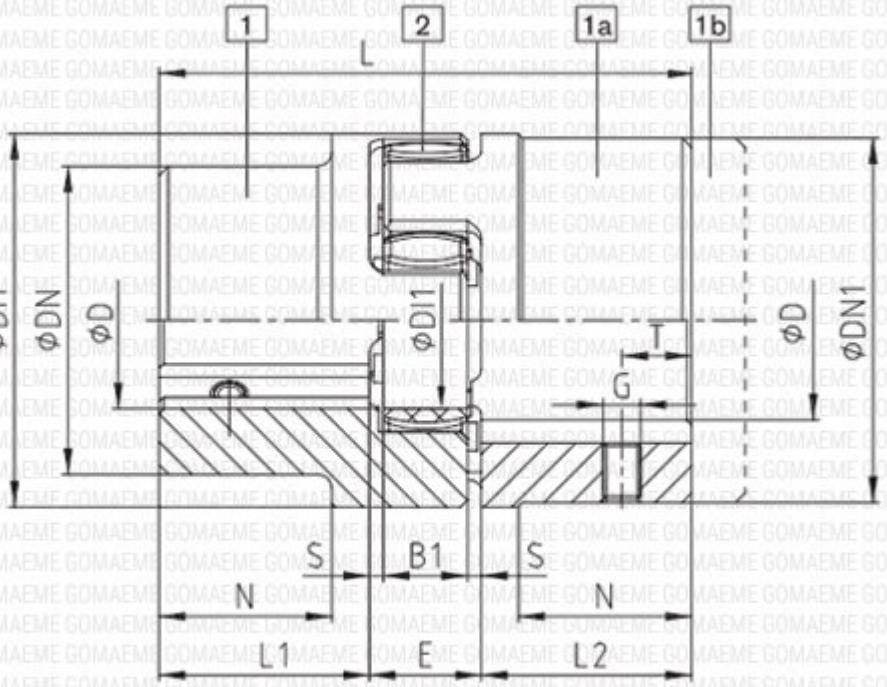

GJL / GJS (Corte en el chavetero)

Modelo	Componente	Estrella (Componente ²) Par Nominal (Torque Nm)			Dimensiones (mm)									
					Diámetros del eje (min - max)	General								
		92 ShA	98 ShA	64 ShD		L	L1, L2	E	B1	S	DH	DI1	DN	N
ROTEX Hierro fundido (GJL)														
38	1	190	325	405	12-40	114	45	24	18	3	80	38	66	37
	1a				38-48								78	
	1b				12-48	164	70							62
42	1	265	450	560	14-45	126	50	26	20	3	95	46	75	40
	1a				42-55								94	
	1b				14-55	176	75							65
48	1	310	525	655	15-52	140	56	28	21	3.5	105	51	85	45
	1a				48-62								104	
	1b				15-62	188	80							69
55	1	410	685	825	20-60	160	65	30	22	4	120	60	98	52
	1a				55-74								118	
65	1	625	940	1175	22-70	185	75	35	26	4.5	135	68	115	61
75	1	1280	1920	2400	30-80	210	85	40	30	5	160	80	135	69
90	1	2400	3600	4500	40-100	245	100	45	34	5.5	200	100	160	81
ROTEX Hierro nodular (GJS)														
100	1	3300	4950	6185	50-115	270	110	50	38	6	225	113	180	89
110	1	4800	7200	9000	60-125	295	120	55	42	6.5	255	127	200	96
125	1	6650	10000	12500	60-145	340	140	60	46	7	290	147	230	112
140	1	8550	12800	16000	60-160	375	155	65	50	7.5	320	165	255	124
160	1	12800	19200	24000	80-185	425	175	75	57	9	370	190	290	140
180	1	18650	28000	35000	85-200	475	195	85	64	10.5	420	220	325	156

ACOPLES DE TRANSMISION ROTEX

Spider type (Shore hardness)	98 Shore A (T-PUR®) [1]	98 Shore A [1]
	T-PUR®	
Size	14 to 180	14 to 90
Material	T-PUR®	Polyurethane (PUR)
Permanent temperature Short-term temperature	-50 °C to +120 °C -50 °C to +150 °C	-30 °C to +90 °C -40 °C to +120 °C
Features	– significantly higher service life expectancy – very good temperature resistance – improved damping of vibrations – transmission of high torques with average damping – recommended hub material: steel, GJL and GJS	– transmission of high torques with average damping – recommended hub material: steel, GJL and GJS

Spider type (hardness Shore)	92 Shore-A (T-PUR®)	92 Shore-A
	T-PUR®	
Size	14 to 180	14 to 90
Material	T-PUR®	Polyurethane (PUR)
Permissible temperature range Permanent temperature Short-term temperature	-50 °C to +120 °C -50 °C to +150 °C	-40 °C to +90 °C -50 °C to +120 °C
Properties	– significantly higher service life expectancy – very good temperature resistance – improved damping of vibrations – good damping, average flexibility – suitable for all hub materials	– good damping, average flexibility – suitable for all hub materials