CADENA PLASTICA CAJONERA A600 (CC 600)



La cadena Rex A600 o CC 600 (con o sin tab) multiflex es una cadena plástica de acetal, para ser utilizada en transportadores de cajas, embalajes, paqueterías, muy utilizada en el rubro alimenticio como avícolas, bebidas, panificadoras, paquetería, cartón, etc. Fabricada en resina acetálica de alto peso molecular y pines inoxidables.
Existen varias marcas que la fabrican, SystemPlast, Flexon, UniChain, Rex, MCC, Regina, por eso siempre es recomendado enviar fotos al momento de solicitar cotización ya que no hay 100% de compatibilidad entre marcas.

SIN TAB

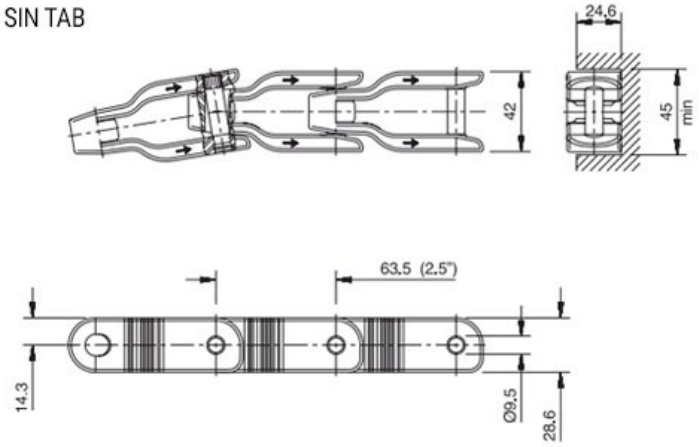

CON TAB

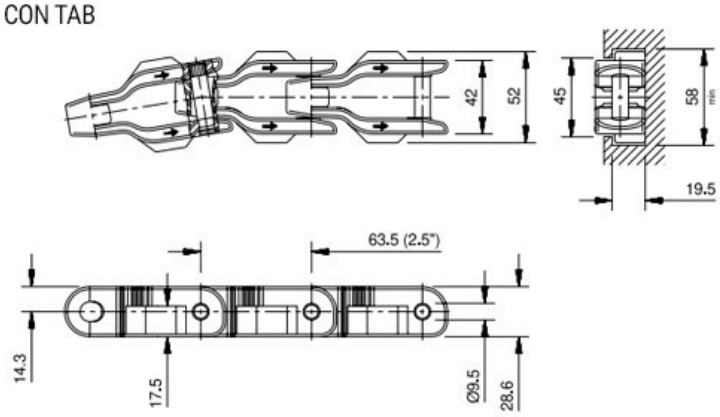

TIPO DE CADENA	NUMERO DE CODIGO	ANCHO ESLABON A mm/pulg	PESO kg/m	CARGA DE TRABAJO (máx.) N (21°C)	RADIO DE GIRO OPUESTO A BISAGRA (mín.)	RADIO DE GIRO LATERAL (mín.)
CC 600 XL	752.72.05	42.0/1.66	1.20	3950	50	457
CC 600 NC	752.75.05	42.0/1.66	1.20	3950	50	457
CC 600 WP	752.77.05	42.0/1.66	1.00	1975	50	457

Direccion: Dr. Nicolas Repetto 2017 - Buenos Aires - Argentina
Tel: 011-4584-1568 / 011-4581-8603 / **Whatsapp**: +549 11 43990004
Email: gomaeme@gomaeme.com.ar

CADENA PLASTICA CAJONERA A600 (CC 600)



Direccion: Dr. Nicolas Repetto 2017 - Buenos Aires - Argentina

Tel: 011-4584-1568 / 011-4581-8603 / **Whatsapp**: +549 11 43990004

Email: gomaeme@gomaeme.com.ar