ENGRANAJE / PIÑÓN PARA CADENA PLASTICA SERIE 880

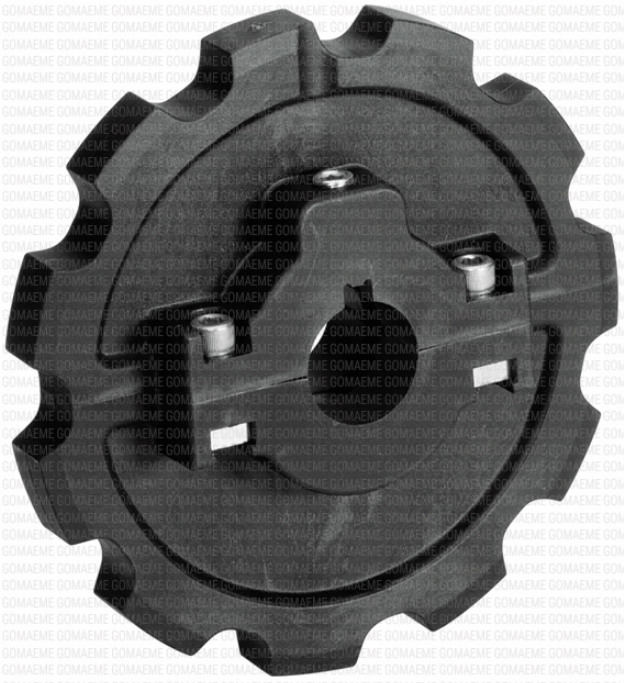

Los engranajes o piñones para la cadena plástica de transporte, serie 880, provee un movimiento continuo y radio de giro que se ve asegurado por la notable resistencia mecánica del material de fabricación. Las uniones abisagradas (en todos los modelos) están soportadas por ejes de acero inoxidable o polímero plástico. Este conjunto de elementos hace innecesaria la lubricación y el mantenimiento excesivo. Fabricada en resina acetálica de bajo coeficiente de fricción importada Dupont®. Se provee con o sin TABS.
Cuenta con un nervio central y longitudinal que incrementa la capacidad de carga del transportador. También dicha nervadura actúa como guía de encauce en los piñones especiales de mando.
Puede proveerse con Acetal Marrón (XL-LF), Polipropileno Blanco (PP) o Polipropileno negro Antiestático (AS).

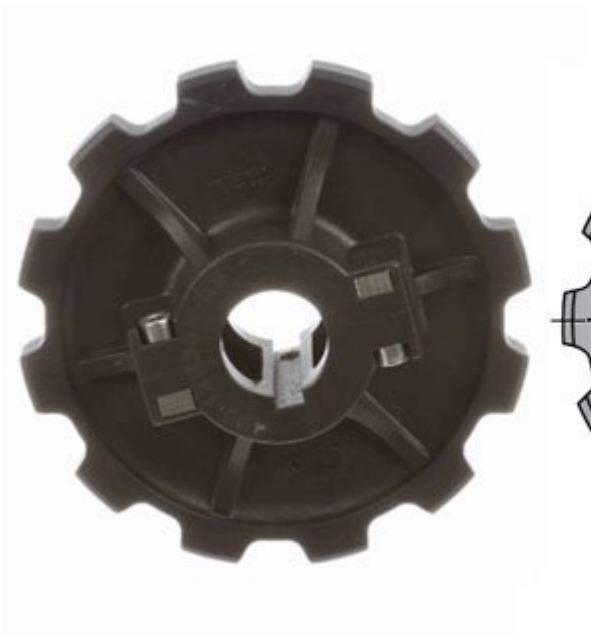

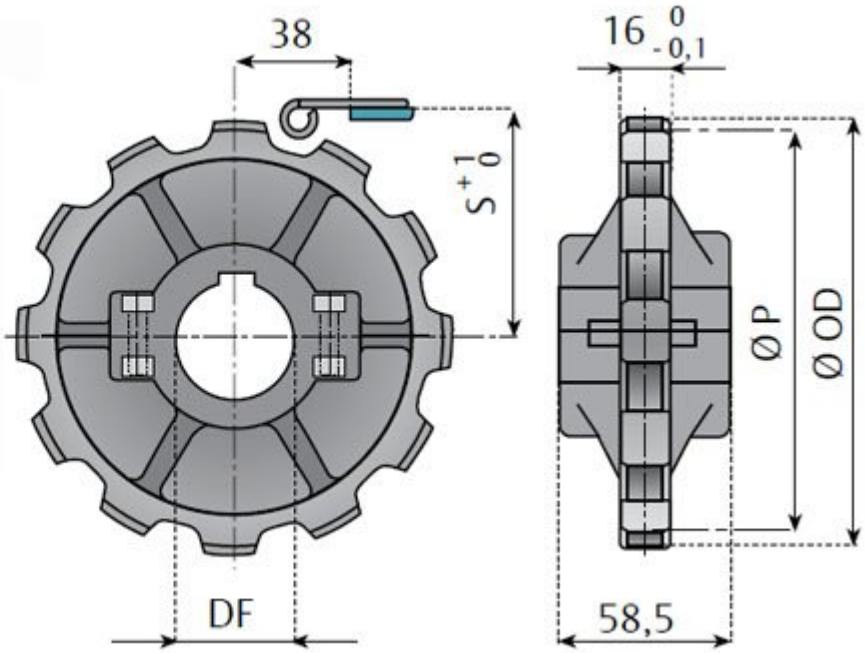

Direccion: Dr. Nicolas Repetto 2017 - Buenos Aires - Argentina
Tel: 011-4584-1568 / 011-4581-8603 / **Whatsapp**: +549 11 43990004
Email: gomaeme@gomaeme.com.ar

ENGRANAJE / PIÑÓN PARA CADENA PLASTICA SERIE 880

DIENTES	Ø OD mm	Ø P mm	M mm	S mm
Z 10	122	123.3	88	65.25
Z 12	147.3	147.2	111	77.2

DIENTES	DIAM 25	DIAM 30	DIAM 35	DIAM 40	DIAM 45
Z 10	Z10-880-25	Z10-880-30	Z10-880-35	Z10-880-40	Z10-880-45
Z 12	Z12-880-25	Z12-880-30	Z12-880-35	Z12-880-40	Z12-880-45

Direccion: Dr. Nicolas Repetto 2017 - Buenos Aires - Argentina
Tel: 011-4584-1568 / 011-4581-8603 / **Whatsapp**: +549 11 43990004
Email: gomaeme@gomaeme.com.ar